For this drawing we reserve all rights. The transfer, duplication, utilisation and distribution to third persons is expressly prohibited without permission. All patent trademarks and other rights in and to this drawing and design are reserved. (DIN ISO 16016-2002)

Freigabe:

Confidential

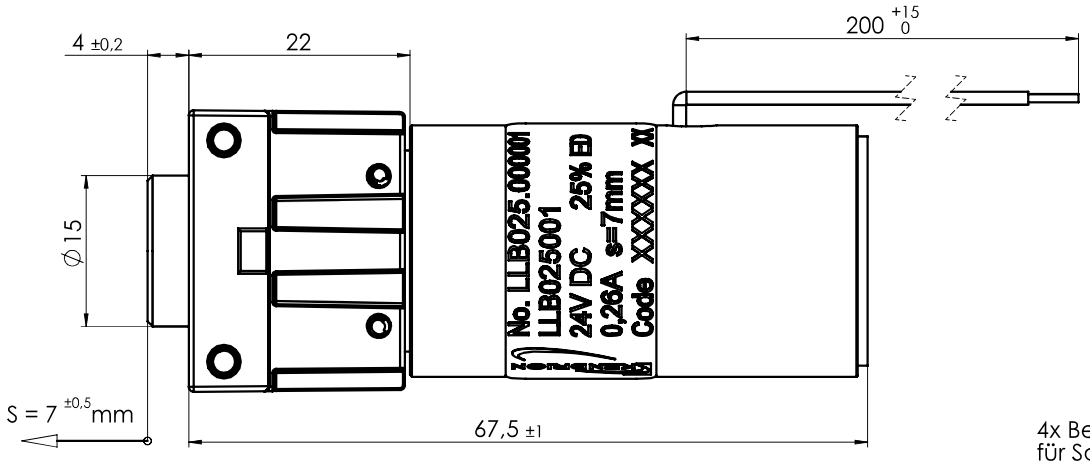

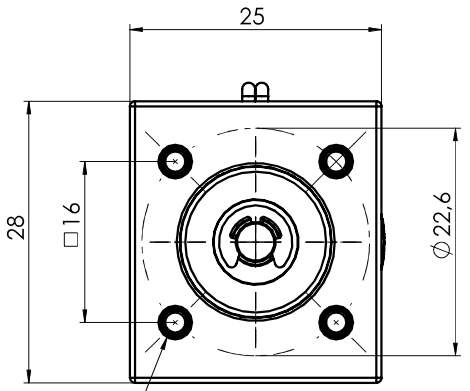

4x Befestigungsbohrungen
für Schrauben ISO 4042 - K30
max. Einschraubtiefe 7mm

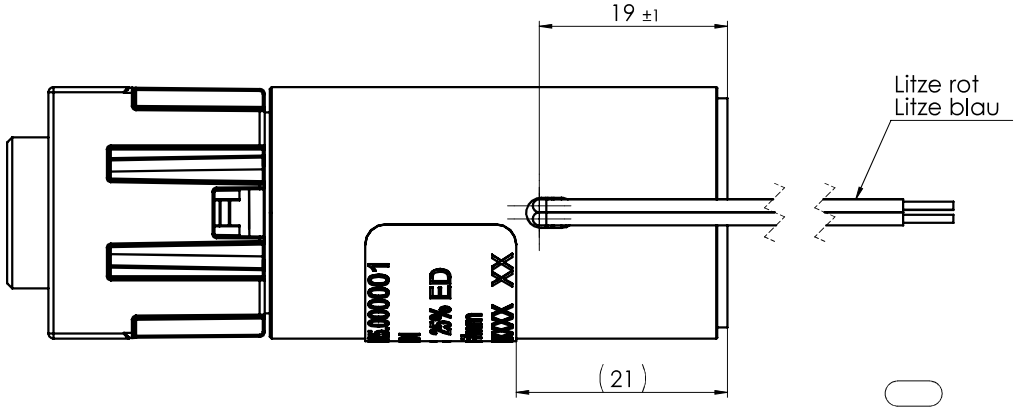

Maße unterliegen der Qualitätskontrolle
(values underlie the quality control)

Technische Daten: (Technical Data)

Elektromagnetische Komponente nach VDE 0580
(Electromagnetic components based on VDE 0580)

Nennspannung: (nominal voltage)	24V DC
Einschaltdauer: (duty cycle)	25 % ED
Nennleistung: (nominal power)	6,4 W
Schutzart: (types of protection)	IP 30
Thermische Klasse: (thermic class)	E (120°C)
Oberflächenschutz: (surface protection)	Korrosionsbeständigkeit nach DIN 50979 / CrVI-frei (corrosion resistance according to DIN 50979 / CrVI-free)
Litze: (lead)	AWG 26 / (0,14mm²)

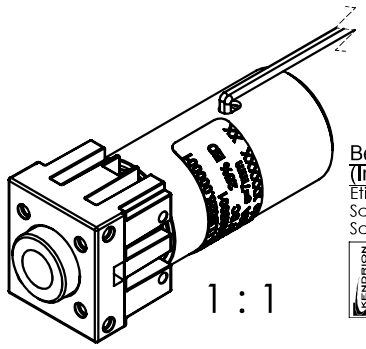

Beschriftungsbeispiel (Inscription Example):
Etikett (label): 15x37mm
Schriftart (font): Arial
Schrifthöhe (font size): 2mm

KENDRION
No. LLB025.000001•
LLB025001
24V DC 25% ED
0,26A s = 7mm
Code XXXXXX XX

Gerätenummer (part no.)
Zeichnungsnummer (drawing no.)
Nennspannung, Einschaltdauer (rated voltage, duty cycle)
Nennstrom, Hub (rated current, stroke)
Leitzahl, Datumscode (guide no., date of production)

a	neu	12330	23.09.15	sesb
Zust. REV.-I.	Anz. Qty.	Änderung REV. DESC.	Datum DATE	Name NAME

Projektionsmethode PROJECTION: ISO 128, 1 (E)
Werkstückkanten WORK PIECE EDGES ISO 13715
Nennmassbereich / NOMINAL SIZE RANGE 0,2...0,5 mm
Längenmasse LENGTH DIMENSION ± 0,05 mm
Radien, Fasen RADIA, CHAMFERS ± 0,1 mm
Allgemeintoleranz GENERAL TOLERANCE: ISO 2768 -mK
Oberfläche SURFACE: ISO 1302
Maßstab / SCALE 1:1
Art.Nr. / MAT.-NO.
Werkstoff, Ausgangsteil / MATERIAL, INITIAL PART

	Datum	Name
Bearb. DRAWN	23.09.15	sesb
Gepr. CHECK.	15.02.16	kerm

Benennung / DESCRIPTION
Bistabiler-Verriegelungsmagnet
Bistable locking solenoid

KENDRION

Zeichnungsnummer / DRAWING NO.
LLB025001-O

Blatt / PAGE 1
1 Bl. / OF
Ers. f. / REPL.
Format / SIZE A3
SolidWorks

Weitergabe sowie Vervielfältigung dieser Unterlage, Verwertung und Mitteilung ihres Inhalts nicht gestattet, soweit nicht ausdrücklich zugestanden. Zuwiderhandlungen verpflichten zu Schadenersatz. Alle Rechte fuer den Fall der Patenterteilung oder Gebrauchsmuster Eintragung vorbehalten. (DIN ISO 16016-2002)